ЕхИВП Индикатор взрывозащищённый полупроводниковый

НАЗНАЧЕНИЕ

Индикаторы взрывозащищенные полупроводнико-вые (далее по тексту – индикаторы) предназначены для индикации состояния электроприводов и связанных с ними электрических устройств и др. электротехнического оборудования путем подачи на индикатор напряжения постоянного или переменного тока.

Индикатор ЕхИВП предназначен для встраивания во взрывозащищённое оборудование (посты, шкафы управления), с видом взрывозащиты взрывонепрони-цаемая оболочка «d» , расположенные во взрывоопасных зонах и помещениях 1 и 2 класса.

ТЕХНИЧЕСКИЕ ХАРАКТЕРИСТИКИ

Параметры	Тип индикатора	
	ЕхИВП-d	
Маркировка взрывозащиты	ExdIICU	
Материал корпуса	Сталь20	12Х18Н10Т
Напряжения питания, В	6, 12, 24, 36, 60, 110, 220, постоянное и переменное	
Ток потребления, мА	10-20	
Потребляемая мощность, Вт, не более	2	
Наработка на отказ, час., не менее	100000	
Диапазон рабочей температуры,°С	от минус 60°С до плюс 60°С	
Цвет свечения индикатора	Красный, зелёный, синий, жёлтый, белый	
Сечение присоединяемого кабеля, мм^2, не более	2,5	
Яркость, мКд не менее	100	

ПРИМЕР ЗАПИСИ ПРИ ЗАКАЗЕ:

ЕхИВП – d – С – Кр – 220 – ТУ3428–146–12150638–2011
1 2 3 4 5 6

1 - ЕхИВП – индикатор взрывозащищённый полупроводниковый
2 - Вариант исполнения:
d - с маркировкой взрывозащиты ExdIICU.
3 - Буква, указывающая материал корпуса:
С – углеродистая качественная сталь;
Н – сталь коррозионностойкая.
4 - Цвет свечения индикатора:
Кр - красный, **Зел** - зелёный, **Син** - синий,
Ж - жёлтый, **Бел** - белый.
5 - Рабочее напряжение, В:
6, 12, 24, 36, 60, 110, 220
6 - Обозначение технических условий

Габаритный чертеж

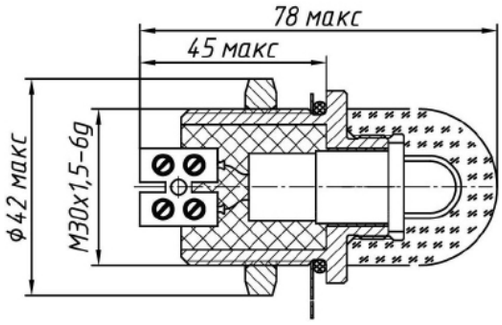

Рис. 1. Индикатор ЕхИВП.

Pojar_03.02.2021 без рисунков.indd 124 16.03.2021 8:34:43